Canto® 575msd/msr MK2

575W, 230V 50/60Hz

cañon de seguimiento de descarga

código: ■10577180 □10577181

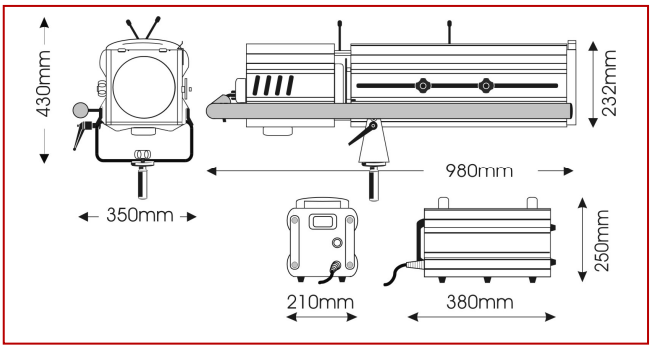

Canto® 1200msd/msr es un cañon de seguimiento para lámpara de descarga Philips MSR o MSD 575. Gracias a su tamaño ofrece al usuario una gran facilidad de manejo, y, al mismo tiempo, una excelente óptica y una mecanica extremadamente fiable.

Gracias a su sistema óptico con doble lente condensadora produce un haz de luz muy intenso y bien definido, ideal para distancias medianas. Canto® 575msd/msr está además equipado con una larga y comoda asa lateral, un excelente dimer mecánico, iris, espigot y balastro exterior.

La gama de accesorios incluye cambio de colores, flight case, porta-gobos y tripodes.

Características generales

Haz	alta definición, homogéneo, recortable
Uso	illuminación de tipo teatral sobre distancias medianas
Nivel de gama	profesional
Angulo de proyección	8° - 22°
Distancia recomendada	10 – 30m

Características eléctricas

Alimentación	230/240V AC monofase hacia el balastro
Watios max.	575W
Casquillo	GX9.5
Interruptor de desconexión	doble
Manguera de alimentación	2m cable multipolar c/ Harting hacia el balastro, +1,5m cable silicona negro 3 x 2.5mm^2
Normativas	EN60598-2-17, marcado CE

Características mecanicas

Acabado exterior	barniz epoxi, color negro o blanco
Chasis	extrusiones de aluminio + chapa
Balastro	unidad separada con interruptor on/off
Reflector	ø68mm, aluminio
Sistema óptico	doble lente condensadora + zoom
Montaje e instalación	lira en acero con agujero central M12 + agujeros para montaje de placa DIN. Espigot para pie ø28mm incluido
Control del movimiento	cómodo asa lateral/trásero en goma
Peso neto/bruto	cañon: 19,8kg / 24,7kg - balastro: 16,5kg /17,5 kg
Volumen del embalaje	cañon: 0.204m^3 - balastro: 0.05m^3
Dimensiones filtro colór	185 x 185mm
Guias delanteras accessorios	3
Porta-filtros	en metal, 185x185mm (DIN estandar), incluido
Acceso a la lámpara	bajando el cuerpo porta-lámpara
Acceso a las lentes	paneles deslizantes en la parte delantera

Características funcionales

Control del zoom	mandos laterales, en la parte delantera
Ajuste de la lámpara	de fábrica
Recorte del haz	diafragma iris de 20 palas, incluido
Control intensidad de la luz	dimer mecánico, incluido
Control de la posición	bloqueo de la lira con palanca

Lámparas compatibles

6000K	Philips MSD 575 GX9.5 3.000 horas
7200K	Philips MSR 575/2 GX9.5 1.000 horas

LDR recomienda Philips

Accesorios

Porta-filtros	■20100106	□20100106B	
Cambio de colores, 5 colores	■20105106	□20105106B	
Diafragma íris	20100707	Porta-gobo, A/B,	20100807
Pie negro	20102401	Pie cromado	20102402
Kit lira colgando	20102900	Espigot pie ø28mm	20102200
Flight case, ruedas con freno	20107080		
Kit control simultáneo de diafragma y dimer			20107070

Fotométrias

Angulo mínimo — **575 MSR**

Ø haz	1.47	1.68	1.89	2.10	2.31	2.52	2.73	2.93	3.14	m
lux	2908	2227	1759	1425	1178	990	843	727	633	
Distancia	14	16	18	20	22	24	26	28	30	m

Angulo máximo

Ø haz	2.63	3.16	3.69	4.21	4.74	5.27	5.79	6.32	6.85	m
lux	1363	946	695	532	421	341	282	237	202	
Distancia	10	12	14	16	18	20	22	24	26	m

Luci della Ribalta srl
Via Berna 14
46042 Castel Goffredo (MN), Italy
tel: +39 0376 771777
fax: +39 0376 772140
www.ldr.it info@ldr.it

issue: ap ©2009. LDR reserves the right to alter present specifications without prior notice.